Trauku mazgājamās mašīnas

Izstrādāja L. Viļuma

Saturs

1. Trauku mazgājamo mašīnu nozīme.
2. Trauku mazgāšanas process.
3. Trauku mazgājamo mašīnu iedalījums.
4. Trauku mazgājamo mašīnu iedalījums.
5. Trauku mazgājamās mašīnas uzbūve.
6. Darbības princips
7. Trauku mazgājamo mašīnu ekspluatācija

Trauku mazgājamo mašīnu nozīme

Lai nodrošinātu higiēnas prasībām atbilstošu procesu sabiedriskās ēdināšanas uzņēmumā, par vienu no pamatnosacījumiem jāmin trauku mazgājamā sektora darba kvalitāte.

Pēc trauku tīrības spriež par sabiedriskās ēdināšanas uzņēmuma kvalitāti.

Trauku mazgāšanas process

Neatkarīgi no trauku mazgāšanas rakstura – mazgājot ar trauku mazgājamo iekārtu vai ar rokām – ir noteikta programma, kura ietver:

- Ēdiena atlieku atdalīšanu no traukiem un ievietošanu noteiktos marķētos konteineros;
- Ēdiena atlieku noskalošanu no traukiem izlietnē ar rokas dušas palīdzību;
- Trauku mazgāšanu;
- Trauku skalošanu;
- Trauku žāvēšanu un novietošanu;
- Trauku mazgāšanas sektora (izlietņu, darba galdu, inventāra) tīrīšanu un dezinfekciju.

Trauku mazgājamo mašīnu iedalījums

Pēc darbības principa iedalās:

- Periodiskās darbības (kamerveida),
- Nepārtrauktās darbības (tuneļveida).

Pēc trauku iedalījuma:

- Universālās trauku mazgājamās mašīnas,
- Apmeklētāju (zāles) trauku mazgājamās mašīnas,
- Glāžu mazgājamās mašīnas,
- Virtuves trauku mazgājamās mašīnas.

Pēc trauku ielādēšanas iedalās:

- Priekšējās ielādes trauku mazgājamās mašīnas,
- Kupola (augšējās) ielādes trauku mazgājamās mašīnas,
- Plūsmas tipa trauku mazgājamās mašīnas.

Plūsmas tipa jeb tuneļveida trauku mazgājamā mašīna

Priekšējās ielādes trauku mazgājamās mašīnas

Kupola (augšējās ielādes) trauku mazgājamās mašīnas

Priekšējās ielādes trauku mazgājamās mašīnas

Glāžu mazgājamās mašīnas

Galda piederumu mazgāšanas mašīnas

Trauku mazgājamo mašīnu iedalījums

- Priekšmazgāšanas galds netīro trauku novietošanai;
- Vanna un izlietne ēdiena atlieku noskalošanai, izmantojot rokas dušu;
- Pēcmazgāšanas galds tīro trauku novietošanai.

Iespējams arī papildu aprīkojums:

- Šķirošanas galdi,
- Pēcmazgāšanas paliktņi kasešu izvietošanai,
- Ruļļgaldi, konveijera lentes kasešu transportēšanai,
- Atkritumu smalcinātājs, u.c.

Trauku mazgāšanas posmu temperatūras

- Priekšmazgāšana (auksts vai silts ūdens) – 50-60 C;
- Mazgāšana (silts ūdens) - 50-60 C;
- Pirmā skalošana (silts ūdens) - 50-60 C;
- Otrā skalošana (karsts ūdens) - 90 C;
- Žāvēšana (apkārtējā vide).

Trauku mazgājamās mašīnas uzbūve

Korpuss

1. Darba kamera
   - Krustveida griešanās mehānisms
   - Netīrā ūdens aizplūšanas atvere
   - Atkritumu sietiņš

2. Iekārtas darbības mehānisms
   - Motors
   - Divi ūdens sūkņi
   - Mazgāšanas līdzekļa dozators
   - Sildelementi

Vadības panelis

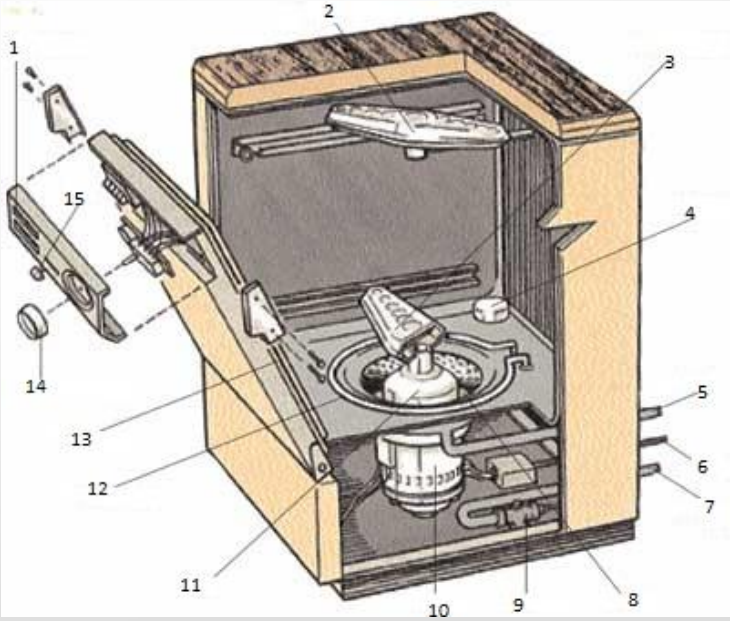

Trauku mazgājamās mašīnas komplekts

Katras mazgājamās mašīnas komplektā jābūt:

- Mazgāšanas grozs jeb kasete;
- Aukstā ūdens pievada;
- Netīrā ūdens izvads (kanalizācija);
- Filtrs;
- Trauku mazgāšanas un ūdens mīkstināšanas līdzeklis

Darbības princips

Rotē krustveida griešanās mehānisms (duša),

bet kasete ar traukiem ir nekustīga.

https://www.youtube.com/watch?v=lwddAeQfKIk

https://www.youtube.com/watch?v=E17doKALpCA

Trauku mazgājamo mašīnu ekspluatācija

- Pārbauda sanitāri tehnisko stāvokli.
- Ievieto pārplūdes cauruli tai paredzētajā vietā.
- Jāpārliecinās vai filtrs ir ielikts. Tas jātīra pēc 10-15 mazgāšanas reizēm.
- Aizver durvis.
- Nospiež ieslēgšanas/izslēgšanas pogu. Traukus speciālā kasetē ievieto mašīnā, aizcer durvis.
- Nospiež START pogu.
- Kad mazgāšanas cikls beidzies izdziest lampiņa.
- Jāatver durvis, jāizņem kasete ar traukiem.
- Veic sanitāro apkopi.

Lietošanas izmaksas

- Ūdens patēriņš

Tas atkarīgs no programmas ilguma, gan procesa posmu skaita. Būtiska nozīme arī ūdens spiedienam – rādītāji 0,2 MPa vai caurplūde 15 l/min.

"priekšējās ielādes" – 3-4 litriem ciklā, kupola – 6l, plūsma tipa – 1,5-2 l kasetei.

- Elektroenerģijas patēriņš

"priekšējās ielādes" pieslēgšanas jauda –2,8-6,0 kW, kupola – 9,0-10,1 kW, plūsma tipa – 31-87 kW.

- Ūdens mīkstināšana un ūdens filtra apkalpošana.

Apkalpošanas firmas izvēle pēc to izmaksām.

Mazgāšana ar rokām un trauku mazgājamo mašīnu salīdzinājums

Mazgāšana ar rokām:

+ Mazi ieguldījumi aprīkojuma izvēlē.

- Darbiniekiem nedraudzīga vide, jo rokas jāmērcē siltā ūdenī stundām ilgi.
- Cilvēciskais faktors. Katrā mazgāšanas reizē līdzekļa atšķaidīšana ir citāda.

Mazgāšana ar mašīnu:

+ Darbiniekiem draudzīga vide.

+ Trauku mazgāšanas kvalitāte ir nemainīga.

+ Termo dezinfekcija.

+ 1-2 min. pēc skalošanas trauki ir lietojami.

- Salīdzinoši augstas izmaksas.

Atkārtosim……..

- Kāpēc jāmazgā trauki?
- No kādiem posmiem sastāv trauku mazgāšanas process?
- Kā iedalās trauku mazgājamās mašīnas?
- Kādi ir trauku mazgājamo mašīnu galvenie mezgli?
- Kā darboties ar trauku mazgājamo mašīnu?

Izmantotie avoti

1. Bidzāne S. Ēdināšanas uzņēmuma aprīkojums. Mācību līdzeklis. Jumava, 2000
2. Cīpa V., Šulce A. Ēdināšanas uzņēmuma aprīkojums. Rīga, Jumava, 2011
3. Galoburda R. Mājsaimniecības tehnika. Rīga, 1996
4. Pumpura S., Zēberga D. u. c. Jaunais pavārs 2.daļa. Jumava,1999
5. Ruciņš M. Sabiedriskās ēdināšanas uzņēmumu iekārtas. Mācību līdzeklis. Jelgava. 2001
6. www.gastrovitrum.lv/vitrum/iekārtas
7. http://www.grandus.lv/products/lv/mazgasanai-iekartas
8. https://www.metos.com/page.asp?pageid=prods&languageid=LV&groupid=356&title=Profesion%C4%81l%C4%81s%20trauku%20mazg%C4%81%C5%A1anas%20iek%C4%81rtas%20un%20piederumi